Многоступенчатый насос Wellmix CMI 2-60T-BACE (3x380В, 0,75кВт)

Многоступенчатые горизонтальные насосы · Артикул 28019978 · Серия CMI

1. Обзор

ОБЩИЕ СВЕДЕНИЯ

CMI – серия горизонтальных многоступенчатых насосов с гидравлической частью из нержавеющий стали.

Насосы CMI предназначены для перекачивания чистой воды и жидкостей, химически не агрессивных к материалам насоса.

Присоединение насоса к трубопроводам резьбовое.

ОСОБЕННОСТИ КОНСТРУКЦИИ

— все компоненты гидравлической части выполнены из нержавеющей стали

— многоступенчатые камеры с рабочими колеса находятся в едином корпусе

— рабочие колеса смонтированы на единый вал с электродвигателем

Основные данные

Диаметр входного патрубка	G1"
Диаметр выходного патрубка	G1"
Максимальная мощность, кВт	0,75
Максимальный напор, м	56
Максимальная производительность, м3/ч	4,3
Номинальный напор, м	47
Номинальная подача, м3/ч	2
Максимальное давление в системе, бар	10
Максимальная температура перекачиваемой жидкости, °C	-20…+120
Гарантия, мес	24

2. Гидравлические характеристики

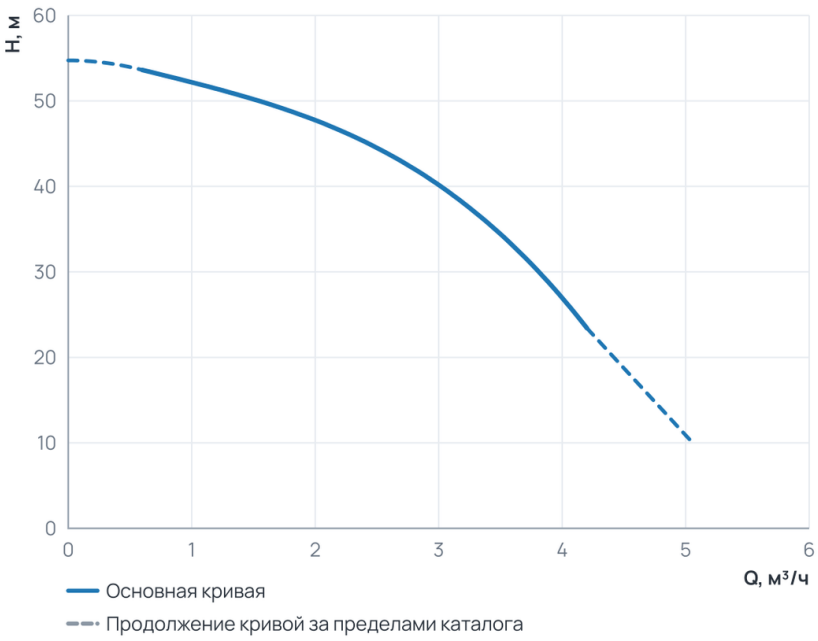

Рабочий диапазон

Подача Q	0,6 … 4,2 м³/ч
Напор H	23,4 … 53,6 м

Пунктир на диаграмме — продолжение кривой за пределами каталога производителя.

3. Технические данные

Общие сведения

Серия	CMI	Гарантия, мес	24

Гидравлические данные

Номинальный напор, м	47	Максимальный напор, м	56
Номинальная подача, м3/ч	2	Максимальное давление в системе, бар	10
Максимальная производительность, м3/ч	4,3	Максимальная производительность, л/мин	71,67

Перекачиваемая среда

Температура окружающей среды, °C	+50	Максимальная температура перекачиваемой жидкости, °C	-20...+120

Материалы

Материал корпуса	Нержавеющая сталь	Материал обмотки статора	Медь
Материал рабочего колеса	Нержавеющая сталь		

Монтаж и присоединение

Вес, кг	12	Длина, мм	416
Высота, мм	188	Ширина, мм	158
Диаметр входного патрубка	G1"	Диаметр выходного патрубка	G1"

Электродвигатель

Защита по току	нет	Степень защиты	IP55
Номинальный ток, А	1,8	Параметры электросети	3x380
Частота вращения, об/мин	2900	Максимальная мощность, Вт	750
Максимальная мощность, кВт	0,75		

4. Габаритные размеры

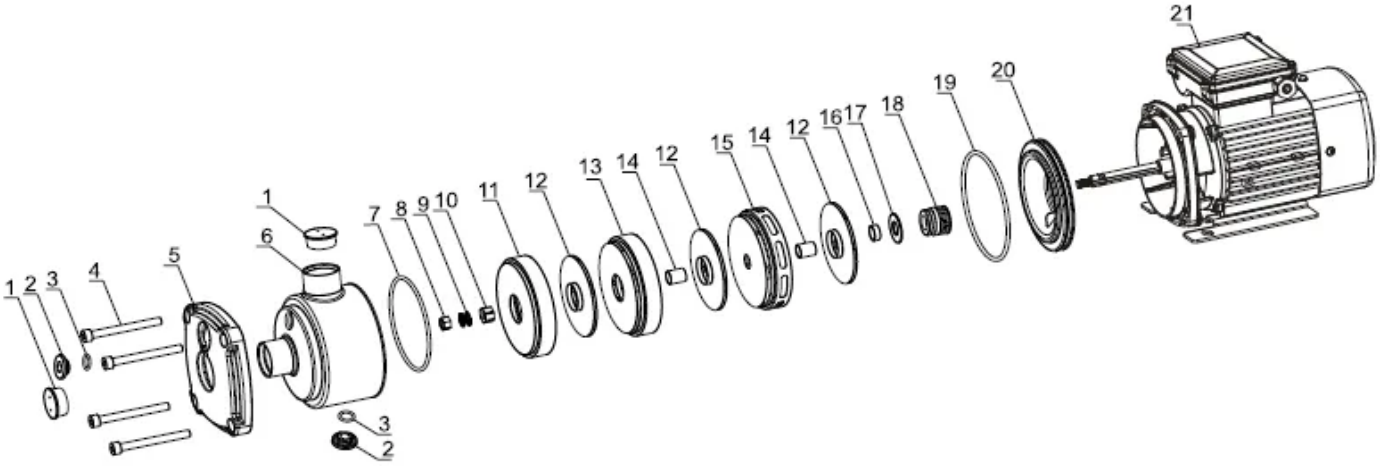

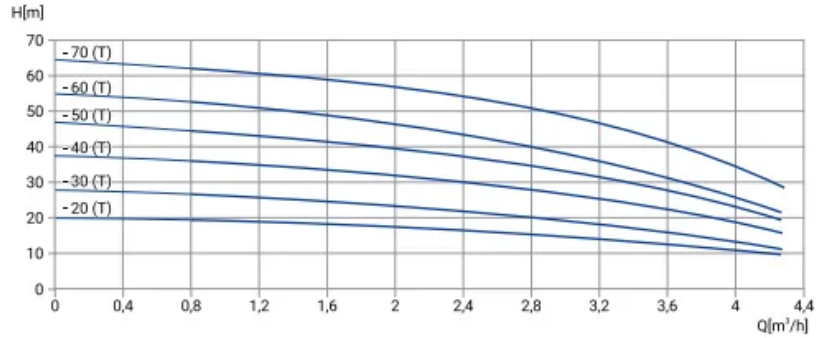
H[m]
- 70 (T)
- 60 (T)
- 50 (T)
- 40 (T)
- 30 (T)
- 20 (T)
Q[m³/h]

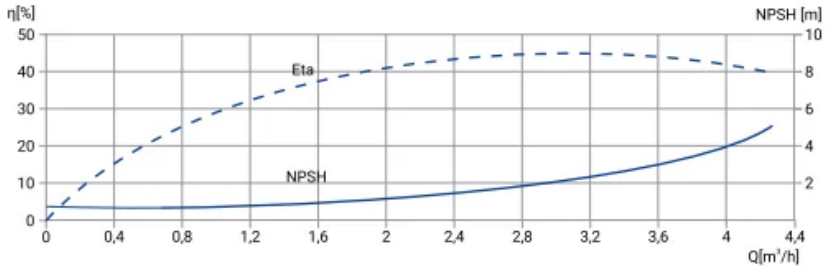
η[%]
NPSH [m]
Eta
NPSH
Q[m³/h]

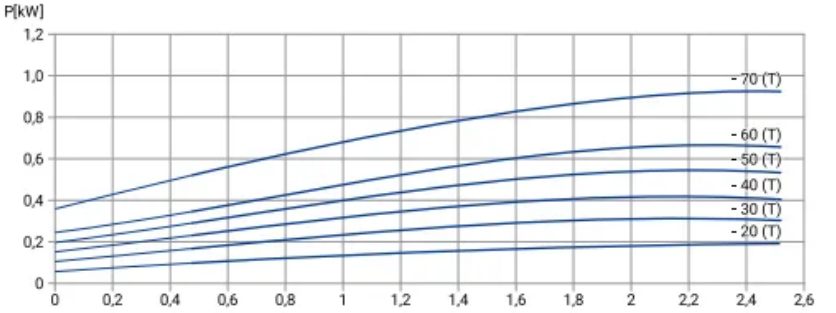
P[kW]
- 70 (T)
- 60 (T)
- 50 (T)
- 40 (T)
- 30 (T)
- 20 (T)

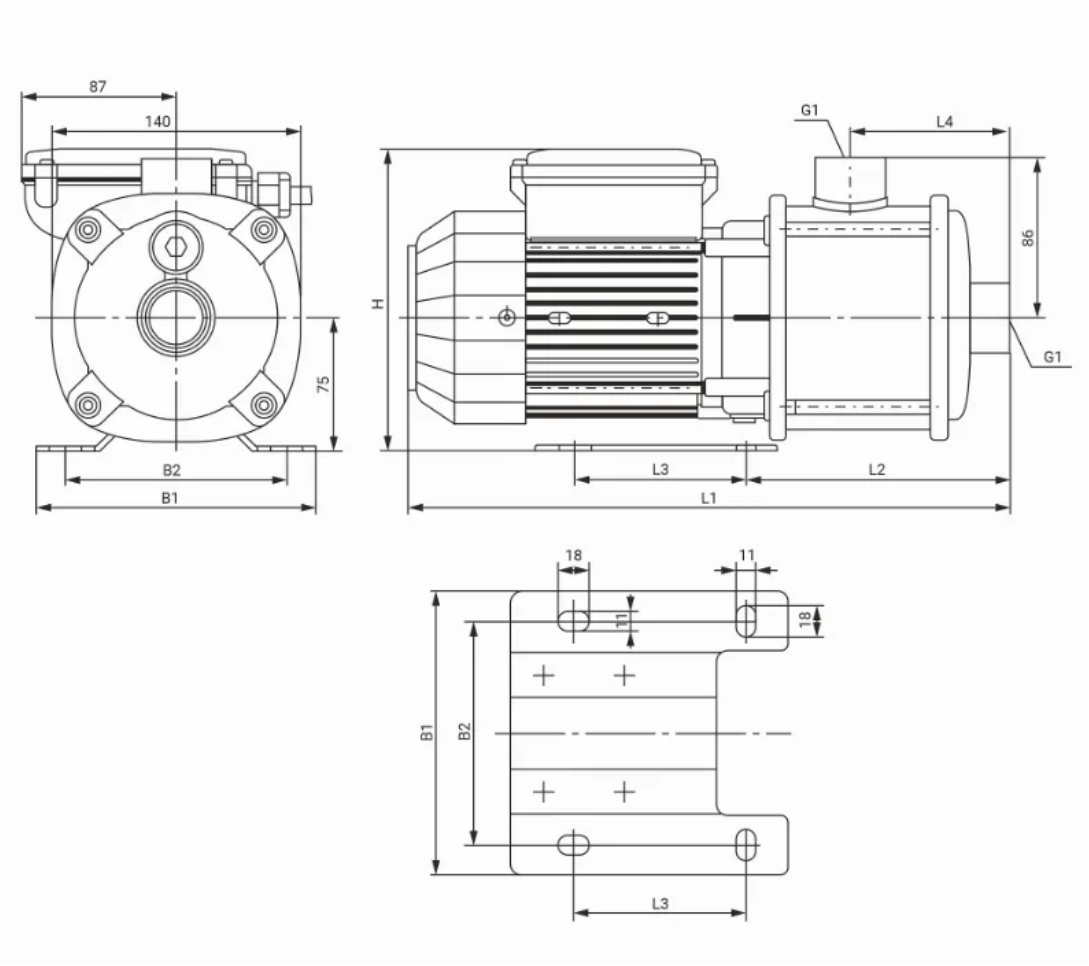
87
140
75
B2
B1
G1
L4
H
86
G1
L3
L2
L1
18
11
11
18
B1
B2
L3

5. Данные для заказа

Наименование	Многоступенчатый насос Wellmix CMI 2-60T-BACE (3x380В, 0,75кВт)
Артикул	28019978
Производитель (марка)	WELLMIX
Серия	CMI
Вид оборудования	Многоступенчатые горизонтальные насосы
Вес, кг	12
Гарантия, мес	24

6. Документация

Листы данных производителя

- CMI 2-60T 28019978

Инструкции и паспорта

- Паспорт_ инструкция по монтажу эксплуатации CMI

Каталоги

- Каталог CMI 21.07.2025

3D и CAD-модели

- BIM-модель Revit, серия CMI — архив WELLMIX
- Чертежи DWG, серия CMI — архив WELLMIX
- 3D-модель STEP, серия CMI — архив WELLMIX

Документы прилагаются к товару — в карточке товара и в архиве документов для тендера.